防爆構造: d2G4/Exd IIB

型 式 ： SEGU

防爆・防水・防塵構造ケーブルグランド
クランプ機能内蔵型（ユニオン型）

型 式 ： SEGU □－□

パッキンサイズ

呼び

10 (1/2) 20 (3/4)
30 (1) 40 (1-1/4)
50 (1-1/2) 60 (2)

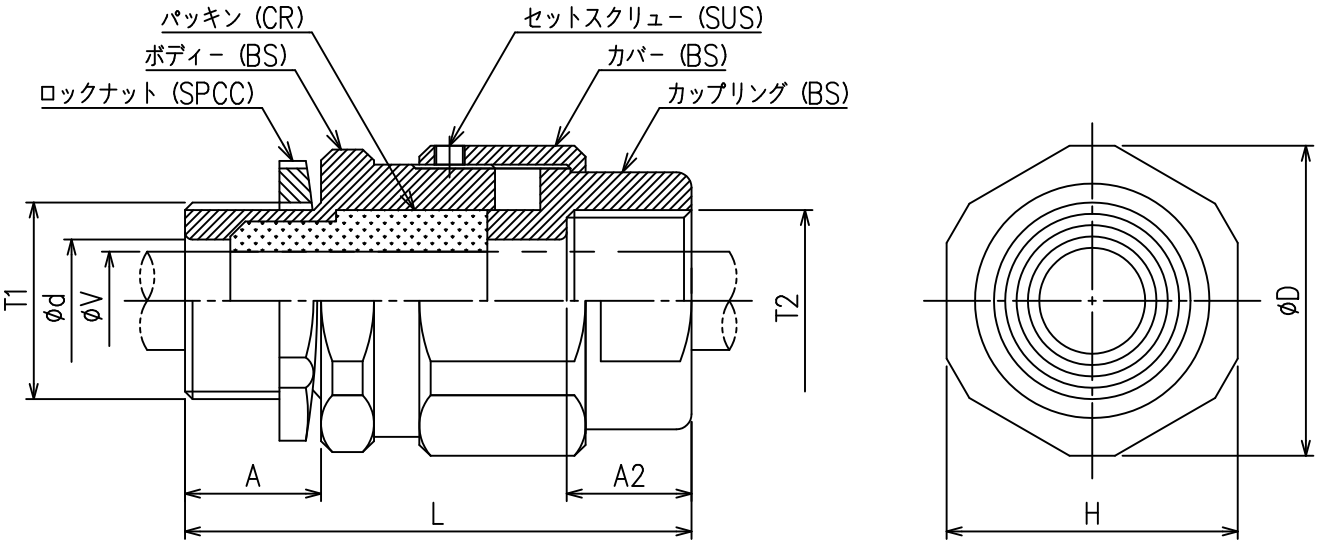

(注) ケーブルグランドのネジ部を電気機器にねじ込む場合、必ず液状シールを塗布してください。
推奨品： スリーボンド 1401型（嫌気性）相当品。

寸法表　　材質: ブラス　　表面処理: ニッケルメッキ

寸法 / 呼び	サイズ T1,T2	寸法 A1	寸法 A2	寸法 L	寸法 φd	寸法 H	寸法 φD	パッキンサイズ（適合ケーブル外径 φ） V1	V2	V3	V4	V5	V6	質量 (kg)
10	1/2	18	16	69	12.2	32	35	E107 (5~7)	E108 (7~8)	E109 (8~9)	E110 (9~10)	E111 (10~11)	E112 (11~12)	0.2
20	3/4	18	16	69	16.2	38	41	E211 (9~11)	E212 (11~12)	E213 (12~13)	E214 (13~14)	E215 (14~15)	E216 (15~16)	0.3
30	1	22	20	80	20.5	46	49	E314 (12~14)	E316 (14~16)	E317 (16~17)	E318 (17~18)	E319 (18~19)	E320 (19~20)	0.5
40	1-1/4	22	20	83	26.5	55	58	E418 (16~18)	E420 (18~20)	E422 (20~22)	E423 (21~23)	E424 (22~24)	E426 (24~26)	0.7
50	1-1/2	23	21	89	30.5	62	65	E522 (20~22)	E524 (22~24)	E526 (24~26)	E527 (25~27)	E528 (26~28)	E530 (28~30)	0.9
60	2	24	22	101	38.5	76	80	E630 (28~30)	E632 (30~32)	E634 (32~34)	E635 (33~35)	E636 (34~36)	E638 (36~38)	1.5

寸法他仕様は予告無しに変更する場合があります。

NAKAMURA ELECTRIC MFG. CO., LTD.